150W单组输出开关电源 LPV-150系列

使用手册

IP67 (for L type only) IS 15885(Part 2/Sec13) R-41027766 (for LPV-150-12,24 only) (for Blank type only) (for Blank type only)

■ 特性:

- 恒电压模式设计
- LPVL-150:90~132VAC输入范围
  LPV-150:180~305VAC输入范围
- IP67等级全防护型(备注7)
- ClassⅡ电源，无FG
- 保护种类：短路/过负载/过电压/过温度
- 绝缘塑胶外壳
- 无风扇设计，自然风冷
- 100%满载老化测试
- 低成本，高信赖度
- 符合UL879认证(SAM)
- LPVL-150:HL型LED驱动电源适用于I级2区危险场所照明设备
- 2年保固

■ 应用

- 适合应用于LED相关装置与电器产品(如装饰或广告照明设备)(备注10)

■ 全球交易品项识别码

MW搜寻：http://www.meanwell.com.cn/serviceGTIN.aspx

■ 描述:

LPV-150和LPVL-150都是单组输出功率为150W的电源，应用于LED灯和LED移动显示，具有很好的特性，作为一个ClassⅡ电源，这两个系列都采用符合UL94V-0的塑胶外壳,IP67的设计可使产品应用于干燥、潮湿、淋雨的环境，这两个系列都是恒压设计，其中LPV-150分别提供12V, 15V, 24V, 36V和48V五种型号而LPVL-150则提供12V和24V两种型号。

■ 型号编码

LPV L - 150 - 12

- 12：输出电压
- 150：输出功率
- L：Blank: AC输入范围180~305VAC / L: AC输入范围90~132VAC
- LPV：系列名

150W单组输出开关电源 LPV-150系列

电气规格

型号			LPV □ -150-12	LPV-150-15	LPV □ -150-24	LPV-150-36	LPV-150-48
输出	直流电压		12V	15V	24V	36V	48V
	额定电流		10A	8A	6.3A	4.2A	3.2A
	电流范围		0 ~ 10A	0 ~ 8A	0 ~ 6.3A	0 ~ 4.2A	0 ~ 3.2A
	额定功率		120W	120W	151.2W	151.2W	153.6W
	纹波与噪声 (最大)备注2		200mVp-p	200mVp-p	200mVp-p	200mVp-p	200mVp-p
	电压精度备注3		±5.0%				
	线性调整率		±1.0%				
	负载调整率		±2.0%				
	启动、上升时间备注6		LPV-150: 500ms, 50ms / 230VAC 500ms, 50ms / 277VAC; LPVL-150: 1500ms, 50ms / 115VAC				
	保持时间(Typ.)		LPV-150: 18ms/230VAC 20ms/277VAC(满载时); LPVL-150: 10ms/115VAC(满载时)				
输入	电压范围 备注4		LPV-150: 180 ~ 305VAC 254 ~ 431VDC; LPVL-150: 90~132VAC				
	频率范围		47 ~ 63Hz				
	效率(Typ.)		87%	88%	89%	89%	90%
	交流电流		LPV-150: 1.7A/230VAC 1.5A/277VAC; LPVL-150: 3.0A/115VAC				
	浪涌电流 (Typ.)	Blank型	冷启动60A(在50% Ipeak下测试twidth=900μs)/230VAC				
		L型	冷启动70A(在50% Ipeak下测试twidth=900μs)/115VAC				
	16A断路器可配置同型号电源供应器之数量	Blank型	于230VAC时, 可配置2台 (B型断路器) / 3台 (C型断路器)				
		L型	于115VAC时, 可配置1台 (B型断路器) / 2台 (C型断路器)				
	漏电流		LPV-150: 0.25mA / 240VAC LPVL-150:0.25mA / 120VAC				
保护	过负载		额定输出功率的110 ~ 150%				
			保护类型:打嗝模式，异常条件移除后可自动恢复				
	过电压		13.5 ~ 18V	17 ~ 25V	27 ~ 35V	40 ~ 49V	52 ~ 63V
			保护类型 ： 关断输出电压,重启后恢复				
	过温度		关断输出电压,温度下降后自动恢复				
环境	工作温度		-25 ~ +65℃ （请参考"减额曲线")				
	工作湿度		20 ~ 90% RH,无冷凝				
	储存温度、湿度		-40 ~ +80℃, 10 ~ 95% RH				
	温度系数		±0.03%/℃ (0 ~ 50℃)				
	耐振动		10 ~ 500Hz, 2G 10分钟/周期, X、Y、Z轴各60分钟				
安规和电磁兼容	安全规范	Blank型	UL8750,CSA C22.2 No 250.13-12,UL879,CSA C22.2 No.207-M89,BIS IS15885(仅LPV-150-12,24机型), EAC TP TC 004,IP67,IEC62368-1, BS EN/EN62368-1认证通过				
		L型	UL8750(type"HL"),CSA C22.2 No 250.13-12,UL879,CSA C22.2 No.207-M89,IP67认证通过				
	耐压		I/P-O/P:3KVAC				
	绝缘阻抗		I/P-O/P:>100M Ohms/500VDC / 25℃/ 70%RH				
	电磁兼容发射	Blank型	符合BS EN/EN55032 (CISPR32) Class B, BS EN/EN61000-3-2 Class A(≤80%负载), BS EN/EN61000-3-3, EAC TP TC 020				
		L型	符合FCC part 15				
	电磁兼容抗扰度	Blank型	符合BS EN/EN61000-4-2,3,4,5,6,8,11, BS EN/EN55035, 轻工业标准, EAC TP TC 020				
		L型	设计参照IEC61000-4-2,3,4,5,6,8,11;轻工业标准				
其它	MTBF		3361.2K hrs min. Telcordia SR-332 (Bellcore) ; 391.9Khrs min. MIL-HDBK-217F (25℃)				
	尺寸		191*63*37.5mm (L*W*H)				
	包装		LPV-150: 0.74Kg;20pcs/15.8Kg/0.95CUFT; LPVL-150: 0.85Kg;20pcs/17Kg/0.95CUFT				

备注

1. 如未特别说明，所有规格参数均在输入为230VAC (LPLV输入为115VAC)、额定负载、25℃环境温度下进行量测。
2. 纹波和噪声测量方法：使用一条12"双绞线，同时终端要并联0.1uf和47uf的电容，在20MHZ带宽下进行量测。
3. 精度：包含设定误差、线性调整率和负载调整率。
4. 低输入电压情况下需减额输出，具体请参照静态特性曲线图。
5. 电源被视为一个元件与终端设备结合使用，因为EMC受整套装置的影响，终端设备制造商需对整套装置重新进行EMC确认。
   (在明纬网站https://www.meanwell.com//Upload/PDF/EMI_statement_cn.pdf)
6. 启动时间是在冷启动状态下测得，频繁的快速开关机可能使启动时间变长。
7. 适用于室内或室外无阳光直射条件下。
8. 当操作海拔高于2000米(6500ft)时，无风扇机型操作环温需调降3.5℃/1000米,有风扇机型操作环温需调降5℃/1000米。
9. 对于任何应用说明和 IP 防尘防水功能安装注意事项，请在设计安装前参阅我们的使用手册。
   https://www.meanwell.com/Upload/PDF/LED_EN.pdf
10. 本产品不适用于EU的LED应用。（建议在EU使用LPF/NPF/XLG系列）

※ 产品免责声明：详细请参阅http://www.meanwell.com.cn/serviceDisclaimer.aspx

■ 机构尺寸

机壳型号:LPC-150 单位:mm

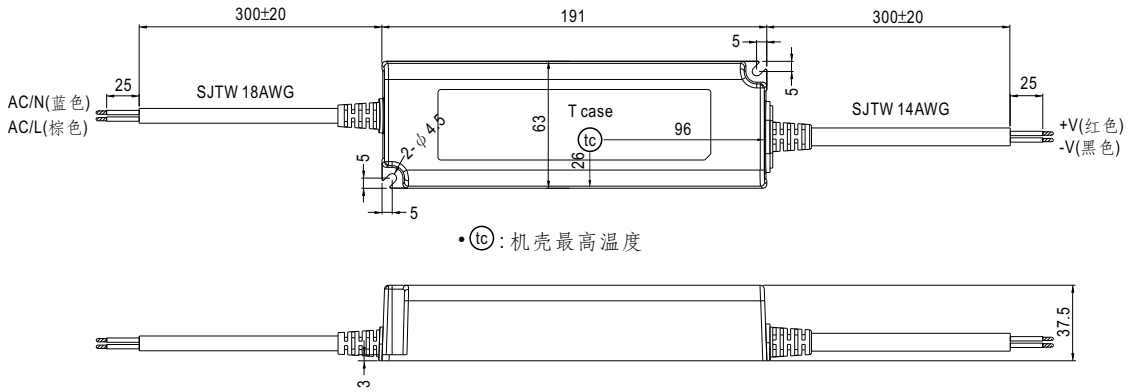

• tc : 机壳最高温度

■ 推荐安装方式

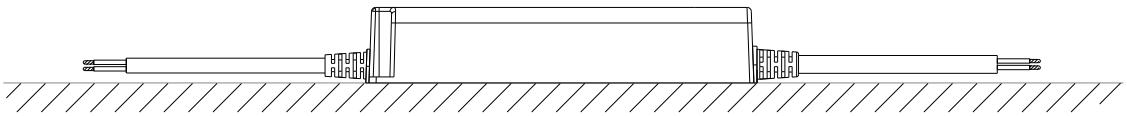

■ 方框图

PWM振荡频率: 47KHz

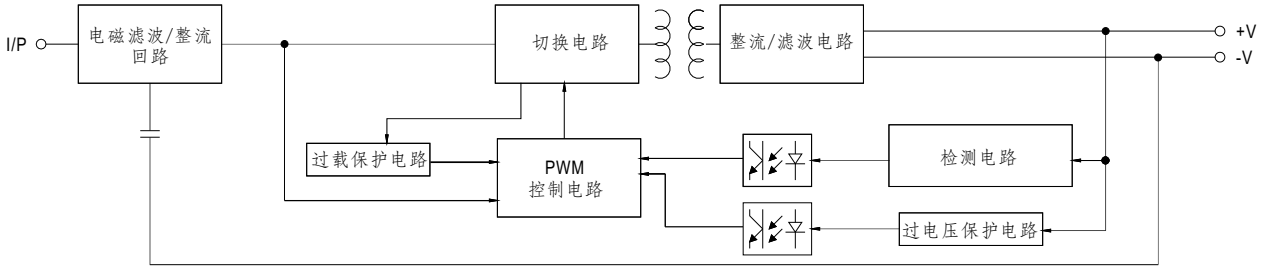

■ 减额曲线

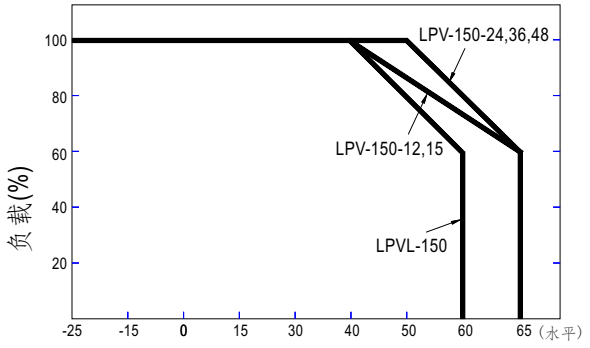

环境温度（℃）

■ 静态特性曲线

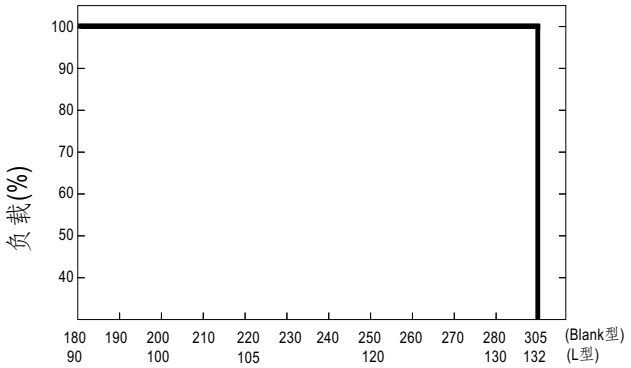

输入电压(V)60Hz