6W 1"x1" 封装DC-DC稳压转换器　SKMW06 & DKMW06系列

UL60950-1　TPTC004

Automate　Industrial　Security　Network　Telecom

■ 特性

- DIP 1"x1" 封装具有行业标准引脚
- 4:1超宽输入范围
- 工作温度范围-40 ~ +85℃
- 无需最小负载
- 符合BS EN/EN55032辐射A级,无需另加组件
- 效率高达86%
- 保护: 短路(连续)/过负载/过电压/输入欠压
- 1.5KVDC输入/输出隔离
- 3年保固

■ 应用

- 电信/数据通信系统
- 无线网络
- 工业控制设施
- 仪器
- 分析仪
- 探测器
- 数据开关

■ 全球交易品项识别码

MW搜寻: http://www.meanwell.com.cn/serviceGTIN.aspx

■ 描述

SKMW06和DKMW06系列是采用DIP 1"x1"封装的6W隔离和稳压模块型DC-DC转换器。具有国际标准引脚，效率高达86%，宽温度工作范围-40~+85℃，1.5KVDC I/P-O/P隔离电压，符合BS EN/EN55032辐射A级，无需另加组件组件，连续短路保护，过载保护，输入欠压保护，遥控开/关，微调输出等功能。该模块考虑不同的输入电压9~36V和18~75V 4:1超宽输入范围，和各种输出电压，3.3V/5V/9V/12V/15V/24V 单组输出和±5V/±12V/±15V/±24V双组输出，适用于工业控制，通信领域，分布式电源架构等各种系统。

■ 型号编码

SKMW06F-12

- 12 → 输出电压 (3.3/5/9/12/15/24Vdc，±5V/±12/±15V/±24Vdc)
- F → 输入电压 (F: 9~36Vdc，G: 18~75Vdc)
- 06 → 额定功率
- S → 系列名 { S:单组输出 / D:双组输出 }

机型选择表

订单号	输入			输出		效率 (TYP.)	电容负载 (最大)
	输入电压 (范围)	输入电流		输出电压	输出电流		
		空载	满载				
SKMW06F-03	Normal 24V (9 ~ 36V)	5mA	268mA	3.3V	0~1500mA	77%	1800μF
SKMW06F-05		5mA	309mA	5V	0~1200mA	81%	1000μF
SKMW06F-09		7mA	309mA	9V	0~667mA	83%	680μF
SKMW06F-12		7mA	309mA	12V	0~500mA	85%	470μF
SKMW06F-15		8mA	309mA	15V	0~400mA	85%	220μF
SKMW06F-24		13mA	309mA	24V	0~250mA	86%	100μF
DKMW06F-05		7mA	309mA	±5V	±0~600mA	81%	*470μF
DKMW06F-12		9mA	309mA	±12V	±0~250mA	85%	*100μF
DKMW06F-15		11mA	309mA	±15V	±0~200mA	85%	*100μF
DKMW06F-24		17mA	309mA	±24V	±0~125mA	85%	*100μF
SKMW06G-03	Normal 48V (18 ~ 75V)	13mA	134mA	3.3V	0~1500mA	77%	1800μF
SKMW06G-05		2mA	155mA	5V	0~1200mA	81%	1000μF
SKMW06G-12		3mA	155mA	12V	0~500mA	85%	470μF
SKMW06G-15		3mA	155mA	15V	0~400mA	86%	220μF
SKMW06G-24		5mA	155mA	24V	0~250mA	86%	100μF
DKMW06G-05		3mA	155mA	±5V	±0~600mA	81%	*470μF
DKMW06G-12		4mA	155mA	±12V	±0~250mA	85%	*100μF
DKMW06G-15		5mA	155mA	±15V	±0~200mA	86%	*100μF

* 每路输出

电气规格

输入	电压范围	F: 9~36Vdc , G: 18~75Vdc		
	浪涌电压 (最长100ms)	24Vin型号: 50Vdc ; 48Vin型号 : 100Vdc		
	滤波	Pi type		
	保护	保险丝推荐, 24Vin机型: 1.5A 慢熔型, 48Vin机型: 0.8A 慢熔型		
	内部功耗	0.12W		
输出	电压精度	±1%		
	额定功率	6W		
	纹波与噪声 备注2	60mVp-p(type), 85mVp-p(max.)		
	线性调整率 备注3	±0.2%		
	负载调整率 备注4	单组输出机型: ±1%, 双组输出机型:主路±1%, 支路1.5%		
	开关工作频率 (Typ.)	300KHz		
保护	短路	保护模式: 连续, 自动恢复		
	过负载	110 ~ 190% 额定输出功率		
		保护模式: 故障条件移除后可自动恢复		
	过电压	保护模式 : 二极管钳位		
	欠压锁定	启动电压	24Vin (F型): 6.5Vdc, 48Vin (G型): 15.5Vdc	
		关断电压	24Vin (F型): 5.5Vdc, 48Vin (G型): 12Vdc	
环境	冷却方式	自然风冷		
	工作温度	-40 ~ +85℃ (请参考负载减额曲线)		
	机壳温度	最高+105℃		
	工作湿度	5%~ 95% RH,无冷凝		
	储存温度、湿度	-55 ~ +125℃, 10 ~ 95% RH无冷凝		
	温度系数	0.03% / ℃ (0 ~ 71℃)		
	焊接温度	1.5mm from case of 1 ~ 3sec./260℃ max.		
	耐振动	10 ~ 500Hz, 2G 10分钟/周期, X、Y、Z轴各60分钟		
安规和电磁兼容 (备注5)	安全规范	UL60950-1,EAC TP TC 004认证通过		
	耐压	I/P-O/P:1.5KVDC		
	绝缘阻抗	I/P-O/P:100M Ohms / 500VDC / 25℃/ 70% RH		
	绝缘容抗(Typ.)	1000pF		
	电磁兼容发射	**Parameter**	**Standard**	**Test Level / Note**
		Conducted	BS EN/EN55032(CISPR32)	N/A
		Radiated	BS EN/EN55032(CISPR32)	Class A 无外加组件 Class B 需外加组件
	电磁兼容抗扰度	**Parameter**	**Standard**	**Test Level / Note**
		ESD	BS EN/EN61000-4-2	contact ±4KV
		Radiated Susceptibility	BS EN/EN61000-4-3	10V/m
		EFT/Bursts	BS EN/EN61000-4-4	±2KV(详见第四页)
		Surge	BS EN/EN61000-4-5	Line-Line±2KV
		Conducted	BS EN/EN61000-4-6	3Vrms
其它	MTBF	1000Khrs MIL-HDBK-217F(25℃)		
	尺寸(L*W*H)	25.4*25.4*11.7mm (1*1*0.461 inch)		
	机壳材质	黑色不导电覆铜板		
	包装	12.5g ; 19颗/管, 912颗/48管/箱		

备注

1. 如未特别说明，所有规格参数均在正常输入(F:24Vdc, G:48Vdc)、额定负载、25℃ 70%RH 环境温度下进行量测。
2. 纹波和噪声测量方法：使用一条12"双绞线，同时终端要并联0.1uf和47uf的电容，在20MHZ带宽下进行量测。
3. 线性调整率测量方法:在额定负载下从低电压到高电压。
4. 负载调整率测量方法:从额定负载的5%~100%。
5. 电源应视为系统内元件的一部分，电源需结合终端设备进行电磁兼容相关确认。有关EMC测试操作指导，请参阅“组件电源供应器的EMI测试”。(在明纬网站http://www.meanwell.com)

※ 产品免责声明：详细请参阅http://www.meanwell.com.cn/serviceDisclaimer.aspx

■ 机构尺寸

- 所有尺寸单位为mm(inch)
- 误差:x.x±1mm(x.xx±0.25")
- Pin脚误差:1±0.1mm(0.04"±0.004")

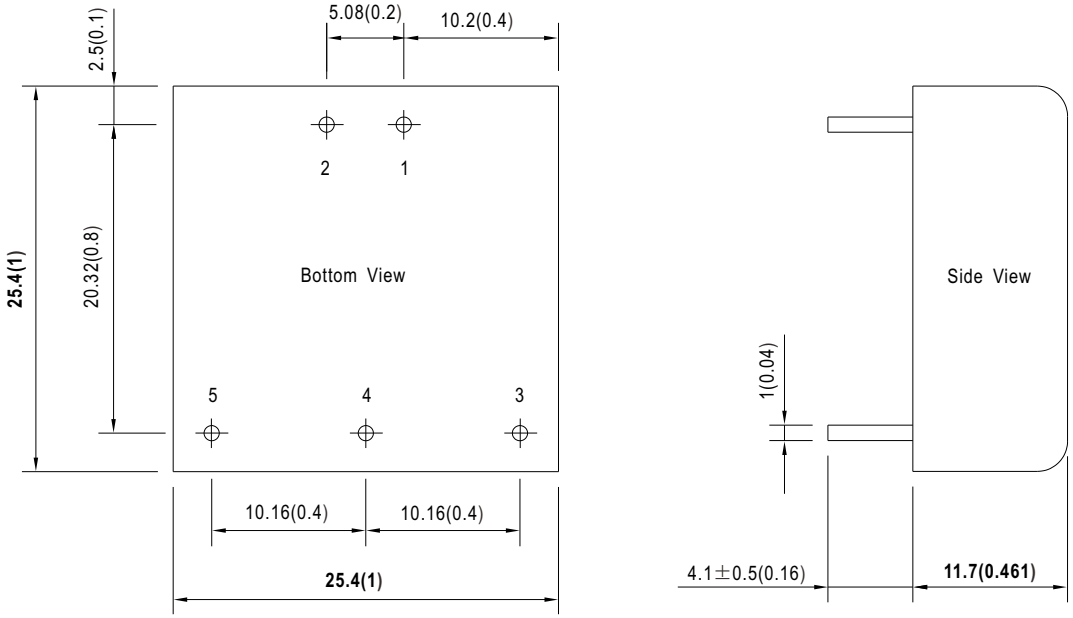

■ 引脚定义

引脚分配		
引脚编号	SKMW20 (单组输出)	DKMW20 (双组输出)
1	+Vin	+Vin
2	-Vin	-Vin
3	+Vout	+Vout
4	N.P	Common
5	-Vout	-Vout

■ 降额曲线

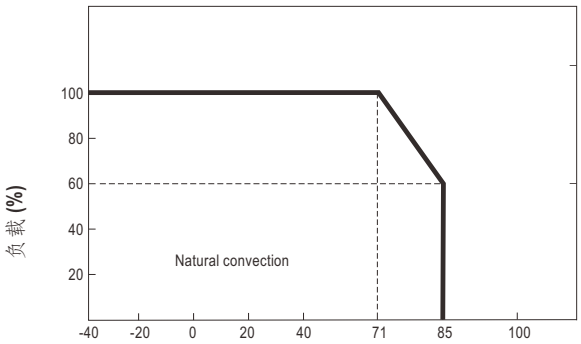

■ EMC参考线路

* 为符合 BS EN/EN55032 Class B 传导辐射需外加组件如下:

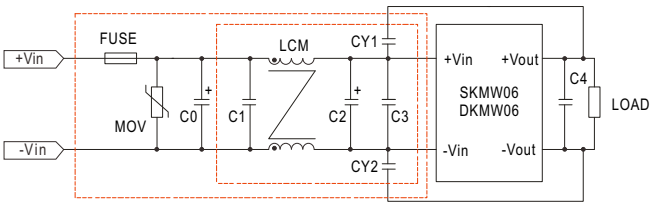

Model	BS EN/EN55032 Class B	
	Vin:24V	Vin:48V
FUSE	Choose according to actual input current	
MOV	S20K30	S14K60
C0	680μf / 50V	680μf / 100V
C1	1μf / 50V	1μf / 100V
C2	330μf / 50V	330μf / 100V
C3	4.70μf / 50V	4.70μf / 100V
C4	10μf / 50V	
LCM	4.7mH	
CY1、CY2	1nF / 2KV	

■ 包装

套管包装（标准）	每管最小采购量(管)	每管重量(毛重)	最大装箱数/箱	每箱毛重
Unit : mm 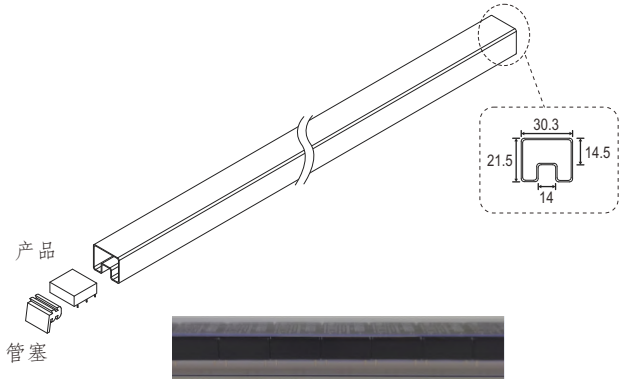 套管样式 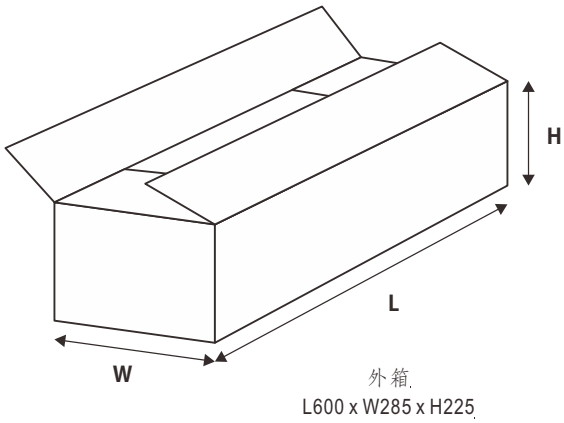 外箱: L600 x W285 x H225	19	300g	912	15.8Kg

■ 安装手册

请查阅 : http://www.meanwell.com/manual.html